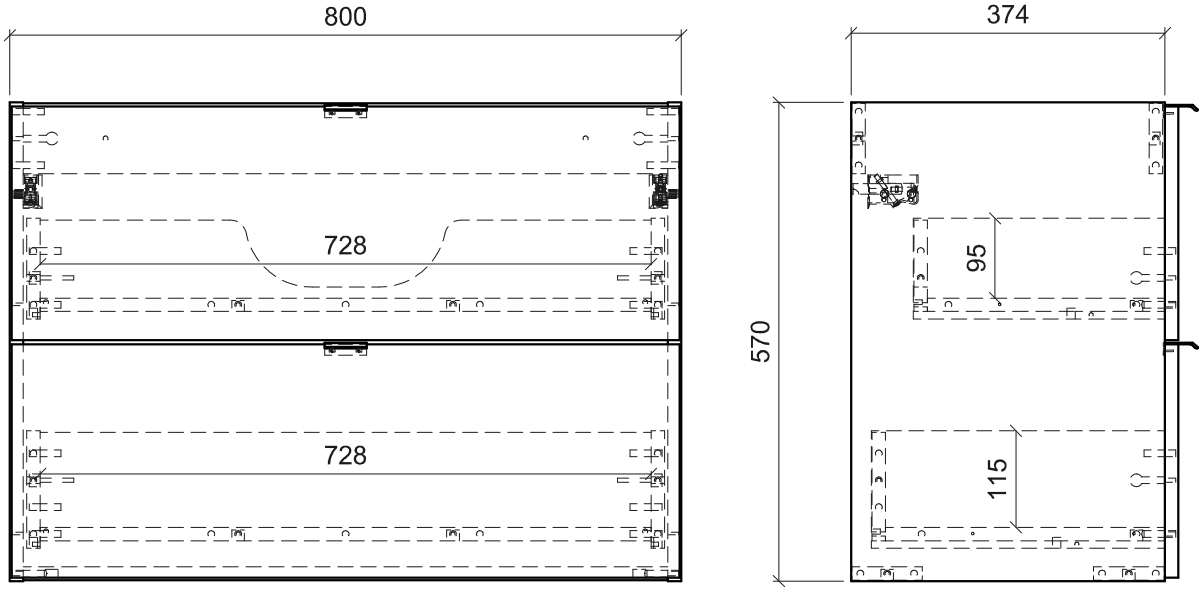

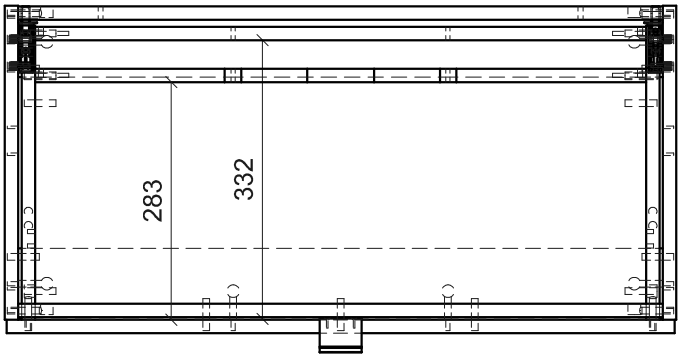

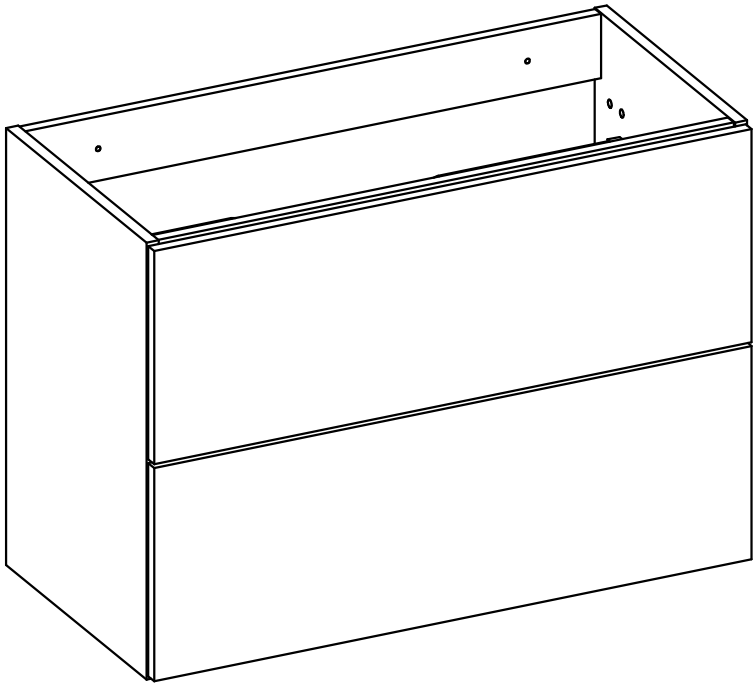

	Data	Nazwisko i Imię	Podpis
Konstr.	18/12/2023	Ł. Adamczyk	
Zmien.		-	
Zatw.		R. Płoski	

Nazwa: NOVA (SZAFKA POD UMYWALKĘ)

82__80__A__2S

ZŁOŻENIE

Dł.	Sz.	Gr.
0.0mm	0.0mm	0.0mm

masa: -

(szt./kpl.): -

Materiał

Nr rys.

SKALA 1:9

MEBLE Wójcik

\\server1\MV_Dokumentacja\NOVA\ADMINKA\DOKUMENTACJA TECHNICZNA\82-80-A-2S - SZAFKA PŁ 80 2S NOVA TYP 80-82-89-A-2S - Bryła 3D.dft