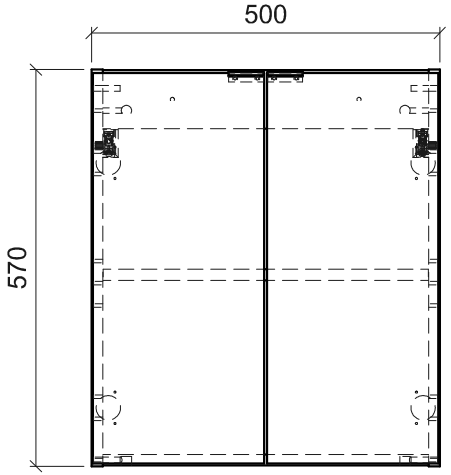

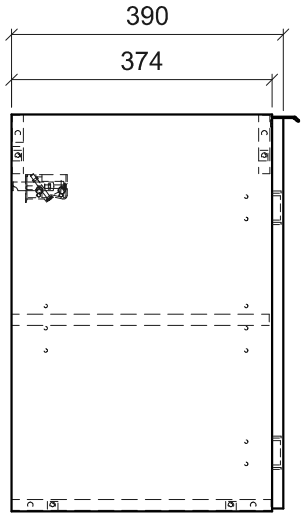

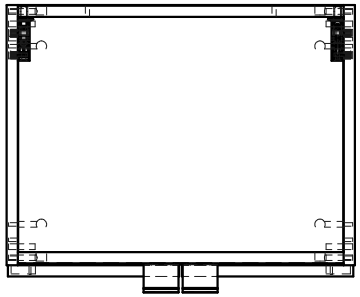

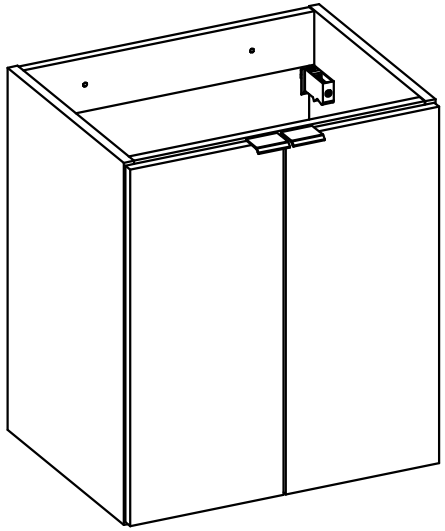

	Data	Nazwisko i Imię	Podpis
Konstr.	02/10/2023	K.Pieniek	
Zmien.		-	
Zatw.		Ł.Mirys	

Dł. 0.0mm	Sz. 0.0mm	Gr. 0.0mm

Materiał

Nazwa: 214-02-2023 KOLEKCJA 39,5

82__50__A__2D

ZŁOŻENIE

masa: -

(szt./kpl.): -

Nr rys.

SKALA 0.092

MEBLE Wojcik