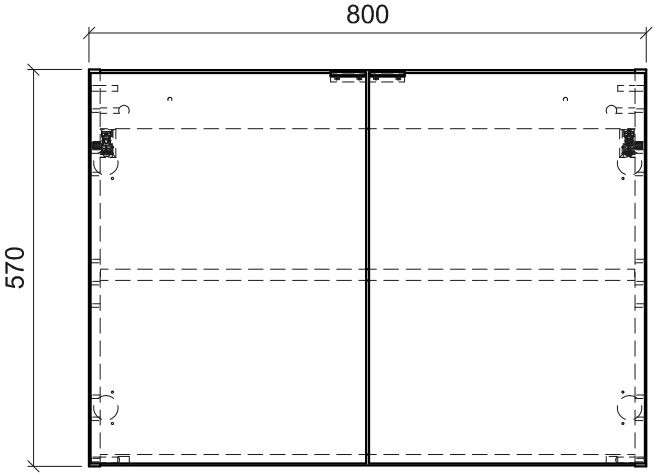

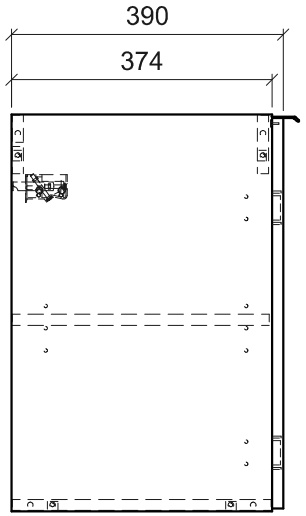

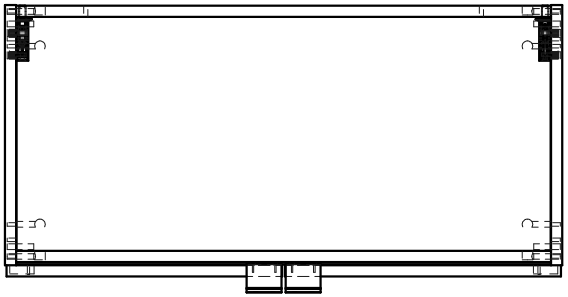

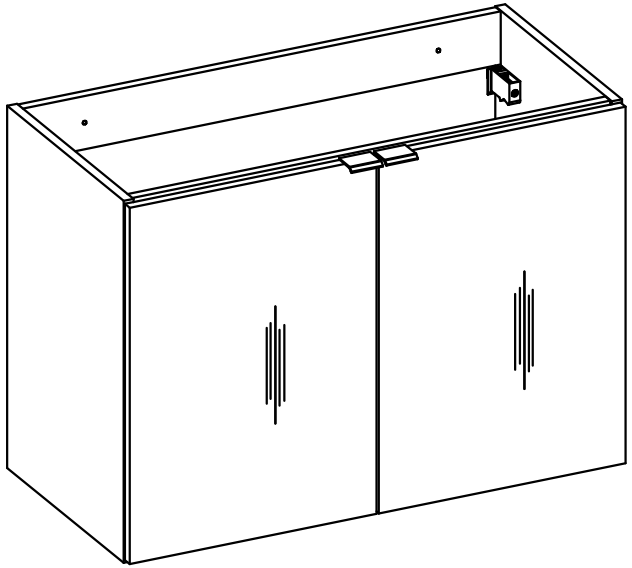

	Data	Nazwisko i Imię	Podpis
Konstr.	02/10/2023	K.Pieniek	
Zmien.		-	
Zatw.		Ł.Mirys	

Dł.	Sz.	Gr.
0.0mm	0.0mm	0.0mm

Materiał

Nazwa

214-02-2023 KOLEKCJA 39,5

82__80__A__2D

ZŁOŻENIE

masa -

(szt./kpl.) -

Nr rys.

SKALA 0.092

MEBLE Wojcik