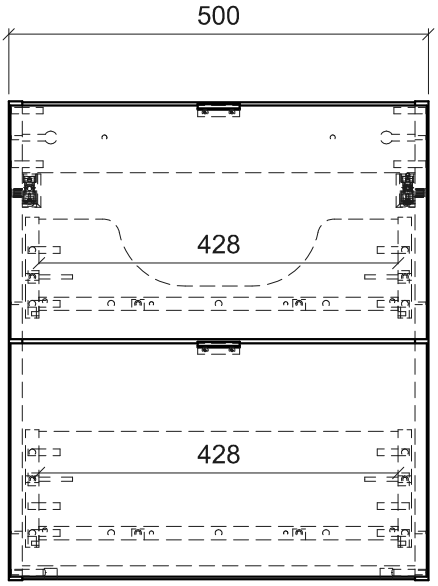

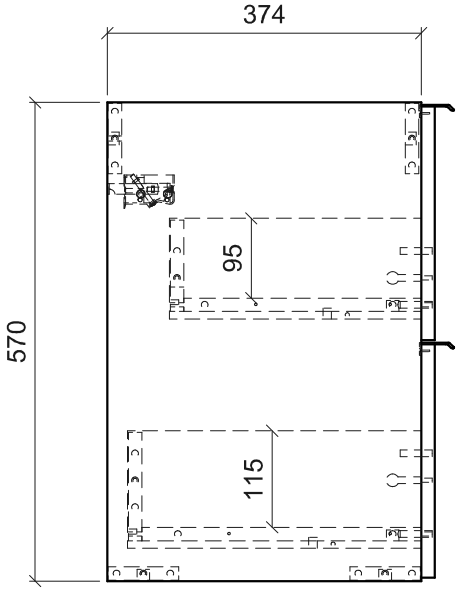

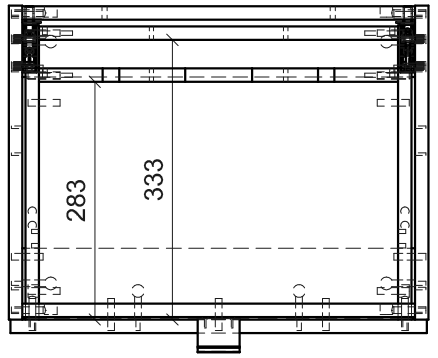

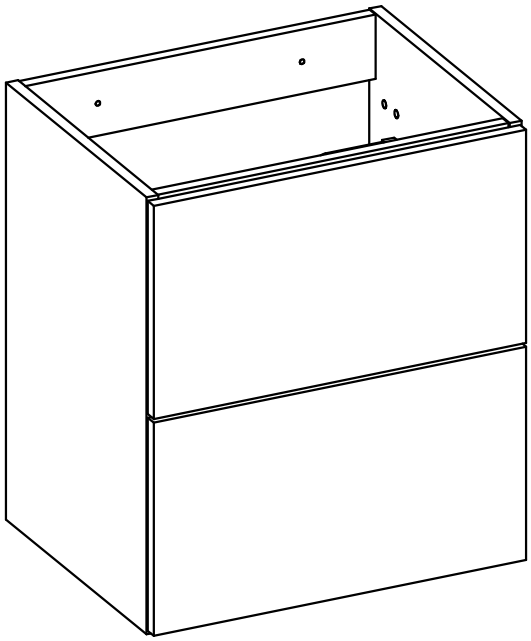

	Data	Nazwisko i Imię	Podpis
Konstr.	18/12/2023	Ł. Adamczyk	
Zmien.		-	
Zatw.		R. Płoski	

Nazwa

NOVA (SZAFKA POD UMYWALKĘ)

82__50__A__2S

ZŁOŻENIE

Dł.	Sz.	Gr.
0.0mm	0.0mm	0.0mm

masa -

(szt./kpl.) -

Materiał

Nr rys.

SKALA 1:9

MEBLE Wojtek

\\server1\MV_Dokumentacja\NOVA\ADMINKA\DOKUMENTACJA TECHNICZNA\82-70-A-2S - SZAFKA PŁ 50 2S NOVA TYP 69-42-69-A-2S - Bryła 3D.dft