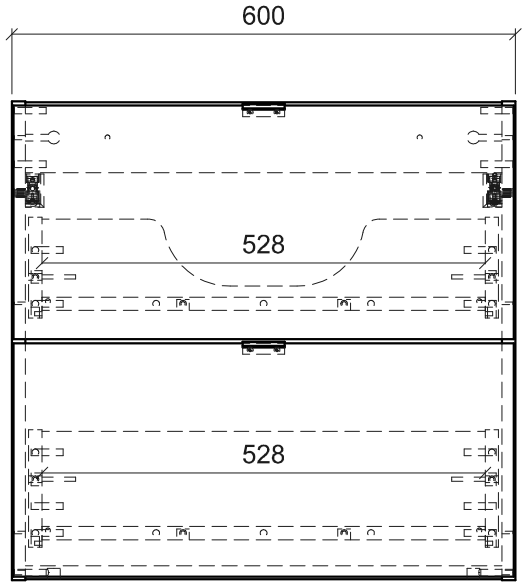

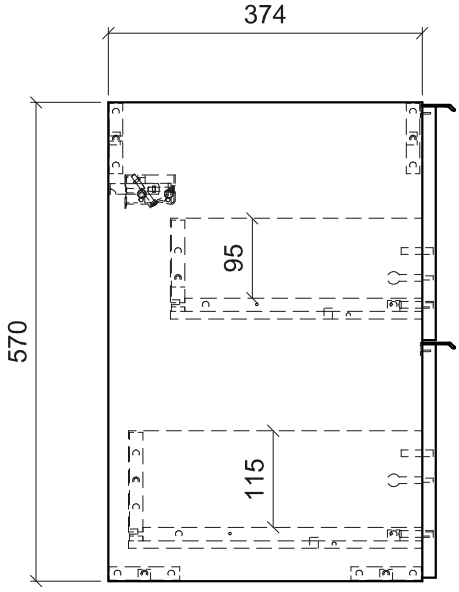

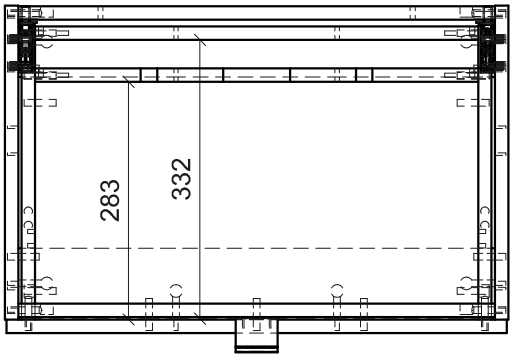

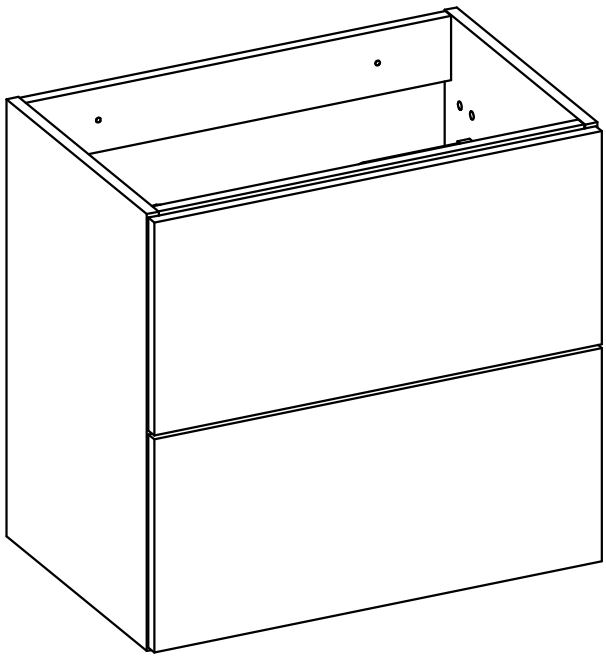

	Data	Nazwisko i Imię	Podpis
Konstr.	18/12/2023	Ł. Adamczyk	
Zmien.		-	
Zatw.		R. Płoski	

Nazwa

NOVA (SZAFKA POD UMYWALKĘ)

82__60__A__2S

ZŁOŻENIE

Dł.	Sz.	Gr.
0.0mm	0.0mm	0.0mm

masa -

(szt./kpl.) -

Materiał

Nr rys.

SKALA 1:9

MEBLE Wójcik

\\server1\MV_Dokumentacja\NOVA\ADMINKA\DOKUMENTACJA TECHNICZNA\82-60-A-2S - SZAFKA PU 60 2S NOVA TYP 60+42+8+A-2S - Bryła 3D.dft